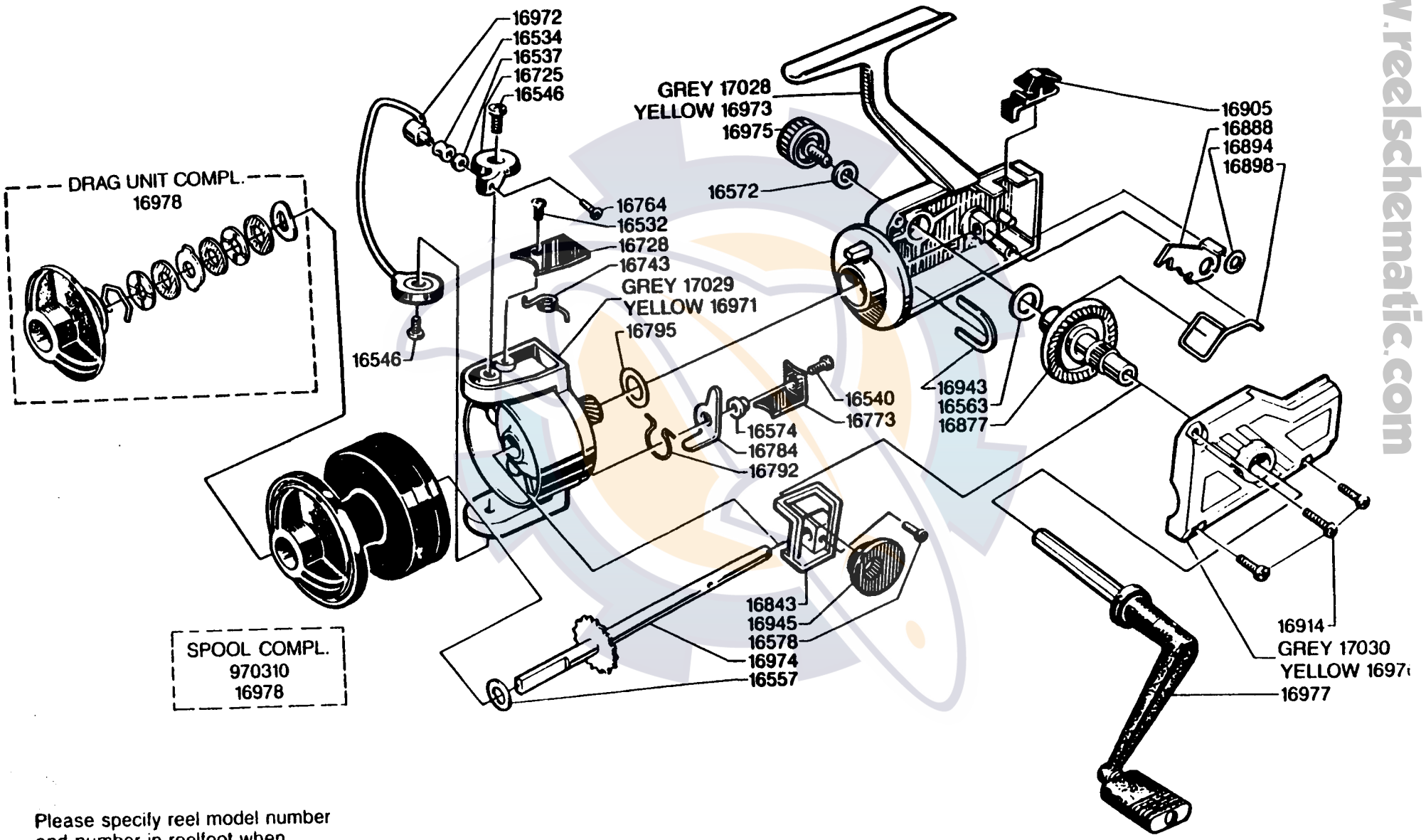

Please specify reel model number and number in reelfoot when ordering parts

Vid beställning av reservdelar bör alltid rulltyp och nummer-

Cardinal 357 86-0

34-11183 1

www.reelschematic.com